EBRO-SAME, S.L.
CRTA. DEL CORTIJO, KM 1,5
TFNO. 941 - 20.92.25
FAX. 941 - 20.14.27
26006 – LOGROÑO
LA RIOJA (ESPAÑA)
email: same@ebrosame.es
http://www.ebrosame.es

mejorando el espacio
ΜΕΤΑΛΛΙΚΕΣ ΠΑΛΕΤΕΣ
ΜΕΤΑΛΛΙΚΕΣ ΒΑΣΕΙΣ ΒΑΡΕΛΙΩΝ

ΟΔΗΓΙΕΣ ΜΟΝΤΑΡΙΣΜΑΤΟΣ ΜΕΤΑΛΛΙΚΗΣ ΑΝΑΤΡΕΠΟΜΕΝΗΣ ΠΑΛΕΤΑΣ 'ELEGANCE'

Η παλέτα αποτελείται από τα εξής μέρη:

- 1 Βάση
- 1 Βάση όρθια
- 2 Πλαϊνά ίδια
- 2 μέρη διαιρούμενης πόρτας
- 2 πλέγματα – βάσεις
- 1 πλέγμα εξωτερικό

Συμπληρωματικά υλικά που συνοδεύουν την παλέτα:

- 24 βίδες με παξιμάδια
- 2 πήρους μικρούς
- 4 κοπίλιες με σχήμα R
- 2 πήρους μεγάλους
- 8 πλαστικά καπάκια 30 x 30 mm στο τελείωμα των δοκαριών

ΜΟΝΤΑΡΙΣΜΑ

ΣΗΜΑΝΤΙΚΟ : Πρώτα να βιδωθούν όλα τα μέρη της παλέτας και μετά να σφιχτούν καλά όλες οι βίδες. Οι βίδες πρέπει να τοποθετούνται με τα κεφάλια προς τα έξω για να διευκολύνεται η μεταφορά των παλετών με τα παλετοφόρα και τα ανυψωτικά μηχανήματα.

ΕΙΚΟΝΑ 1

Τοποθετούμε οριζόντια πάνω στο πάτωμα την Βάση της παλέτας.

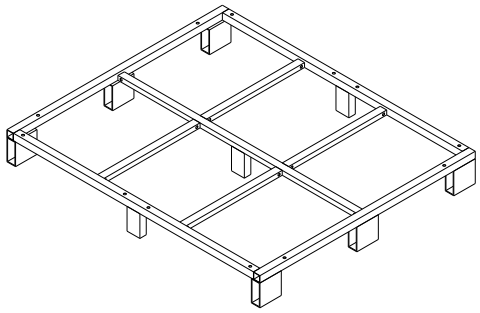

Βάση

ΕΙΚΟΝΑ 1

ΕΙΚΟΝΑ 2

Στην συνέχεια τοποθετούμε κάθετα στην Βάση και βιδώνουμε πάνω της την όρθια Βάση προσέχοντας να βάλουμε τα πόδια της στην

εξωτερική πλευρά της παλέτας. Τα πλαστικά καπάκια που έχει η όρθια Βάση πρέπει να είναι στο πάνω μέρος.

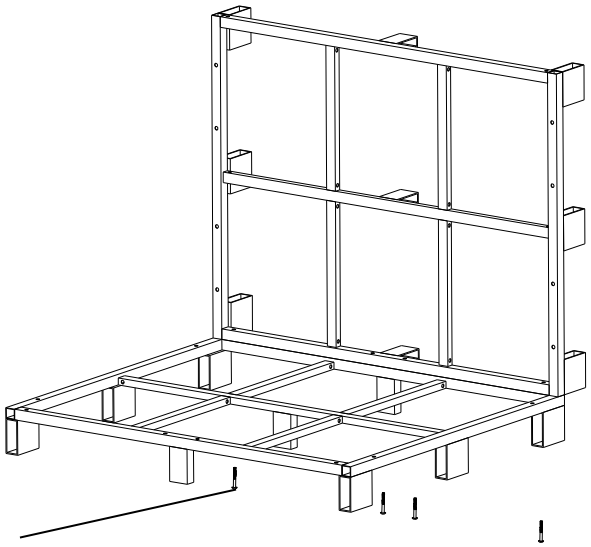

Βίδες με τα κεφάλια πάντα προς τα έξω

ΕΙΚΟΝΑ 2

ΕΙΚΟΝΑ 3

Στην συνέχεια τοποθετούμε κάθετα και βιδώνουμε τα δύο πλαϊνά με το ηλεκτροκολλημένο πλέγμα να βρίσκεται πάντα στο εσωτερικό της παλέτας και τα πλαστικά καπάκια προς τα πάνω. Στην παλέτα Elegance τα πλαϊνά έχουν από δύο μεταλλικά ελάσματα με 10 τρύπες που πρέπει να τοποθετηθούν στο άνω μέρος.

Τα ηλεκτροκολλημένα πλέγματα όλων των κομματιών πρέπει να βρίσκονται προς τα μέσα.

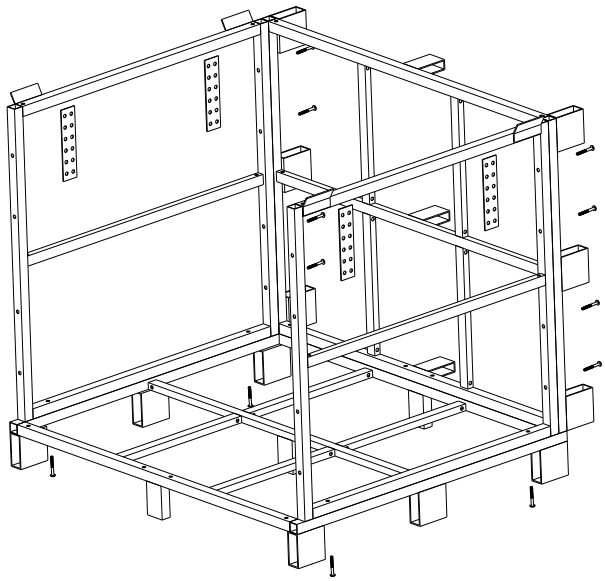

ΕΙΚΟΝΑ 3

ΕΙΚΟΝΑ 4

Βιδώνουμε στο κάτω μέρος το κομμάτι της διαιρούμενης πόρτας με την αρσενική άρθρωση.

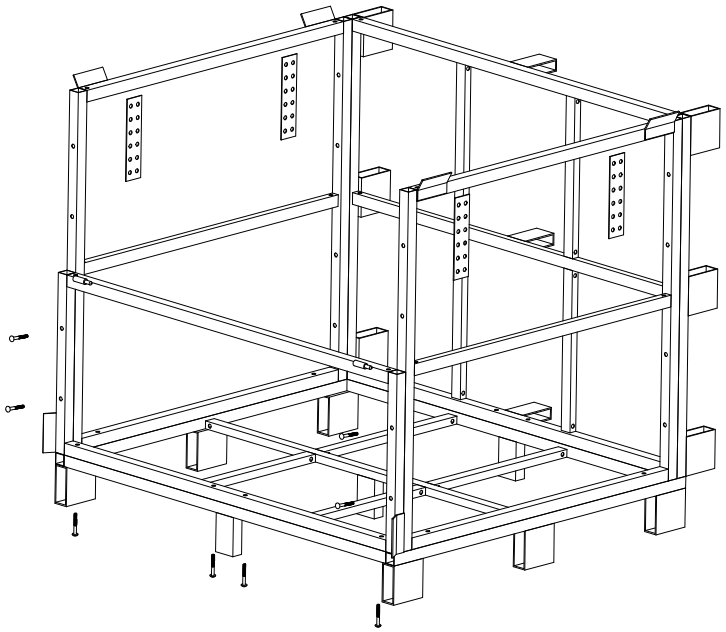

ΕΙΚΟΝΑ 4

ΕΙΚΟΝΑ 5

Το πάνω μέρος της πόρτας που αναδιπλώνει δεν το βιδώνουμε, αλλά περνάμε τους μικρούς πήρους με τις κοπίλιες.

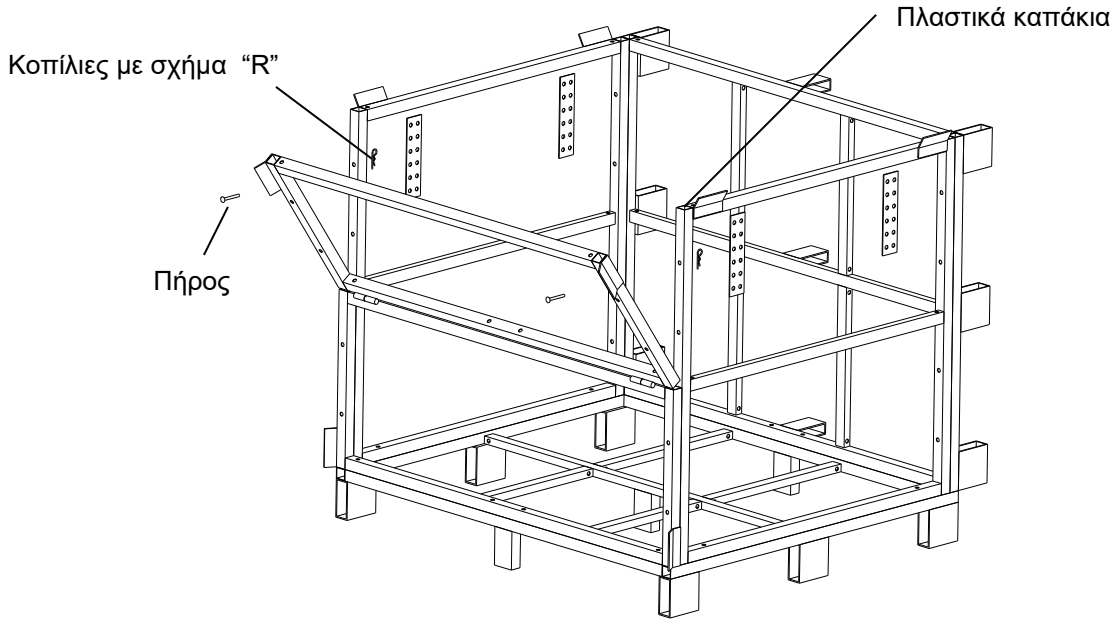

ΕΙΚΟΝΑ 5